LEGENDE

Régulateurs de Chambre froide DANFOSS EKC 202 et AKCC 55	Vannes d'isolements — Marque : TOTALINE TTL
Emplacement des coffrets électriques AU DESSUS DES PORTES de chambre froide	Electrovannes — Marque : DANFOSS EVR avec bobines 230V
	Détendeurs — Marque : DANFOSS TES 2
	Clapets
	Boitier deshydrateur

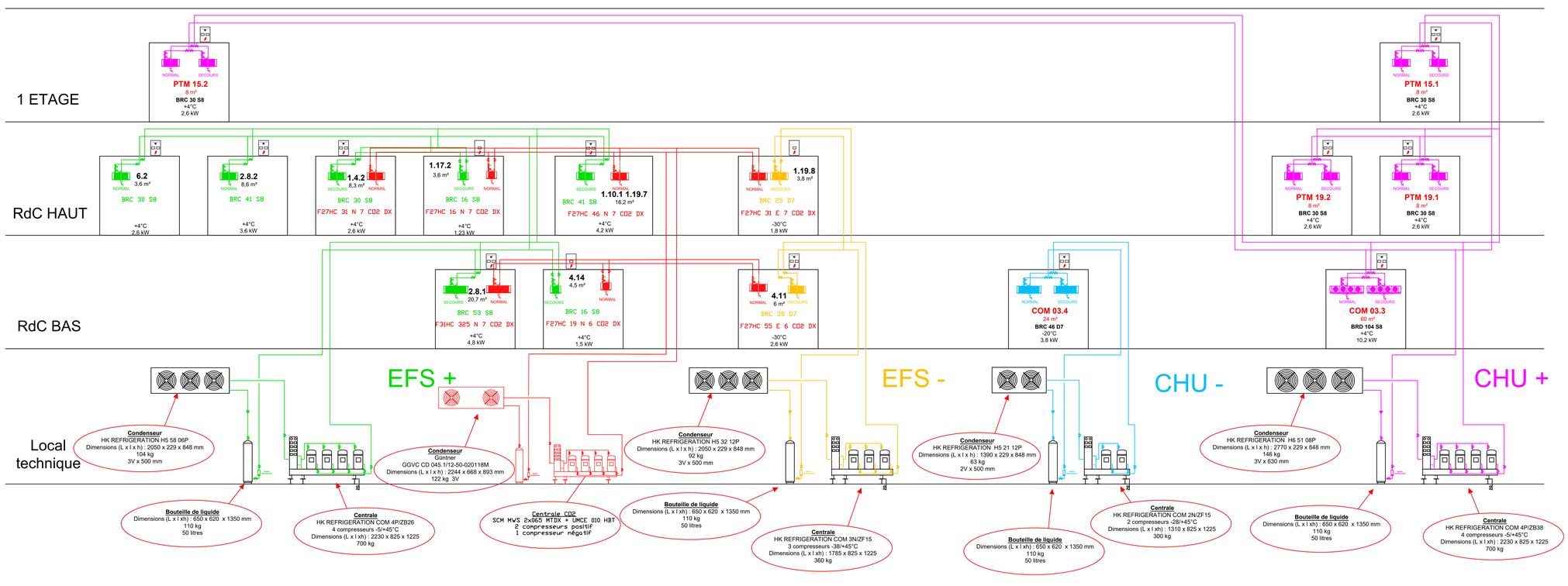

EFS Dijon

Centrale CO2

Rue du Stade
21000 Dijon

Maitre d'ouvrage :

Maitre d'oeuvre :

AXIMA REFRIGERATION
UNE MARQUE DE BOUYGUES
AGENCE DE DIJON
11 Rue Pierre LAUTERBACH - F-21600 LONGVIC
Tel: 03.80.35.24.75 - www.aximaref.com

EQUIPEMENTS FRIGORIFIQUES

Plans R+1
Implantation du Matériel

Indice	Date	Désignation	Déssiné	Verifié	Approuvé
2	08/11/2024	R+1	MD	MD	MD

N°AFFAIRE : T.F69.22034 - EFS
N°Plan: 002 - R+1
Xref : EFS R+1
Statut: DOE
Date: 15/10/2024
Echelle: 1/100
0

Ce plan est la propriété AXIMA REFRIGERATION FRANCE, il ne peut être reproduit ou communiqué sans son autorisation écrite.